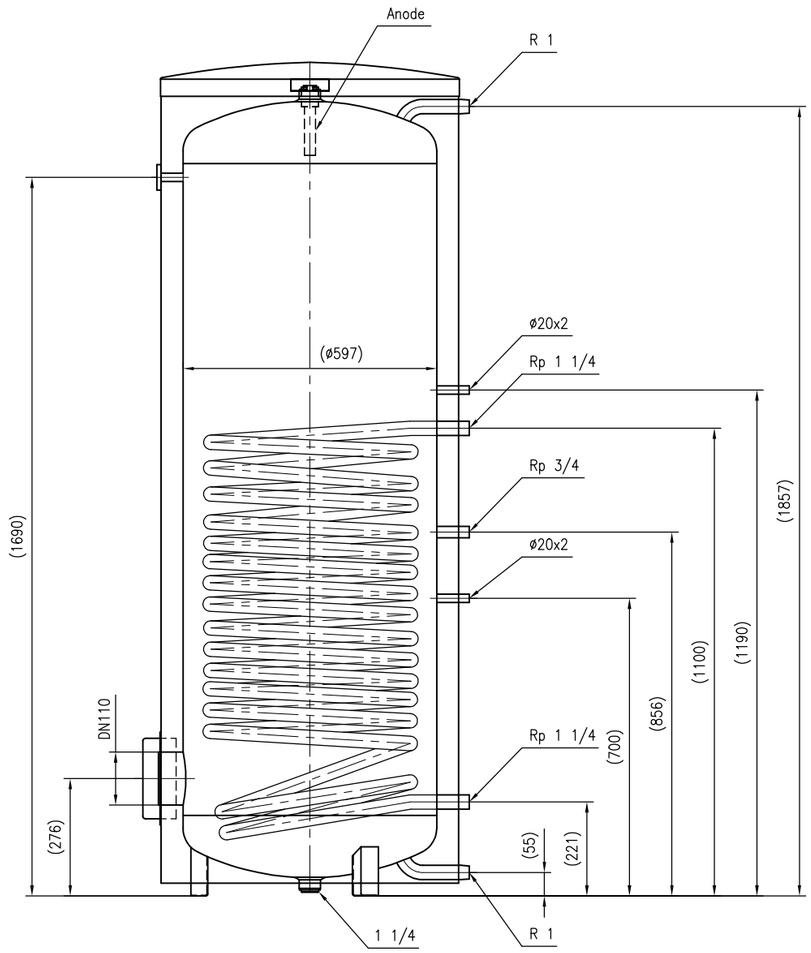


Side view

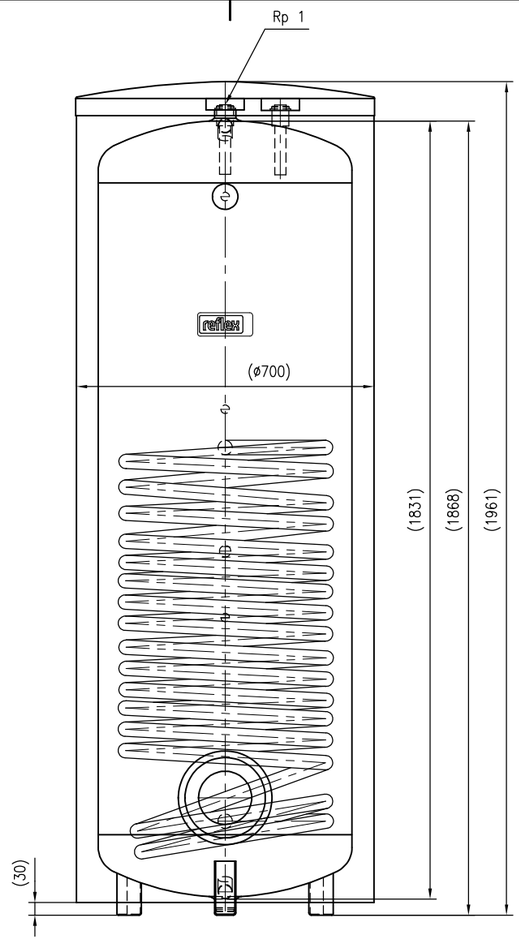


Front view

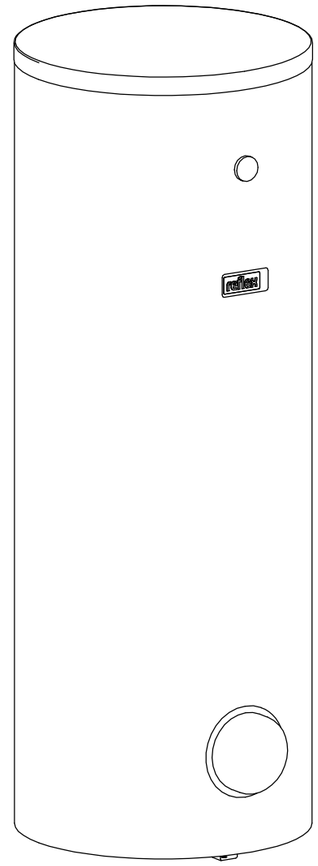

Isometric view

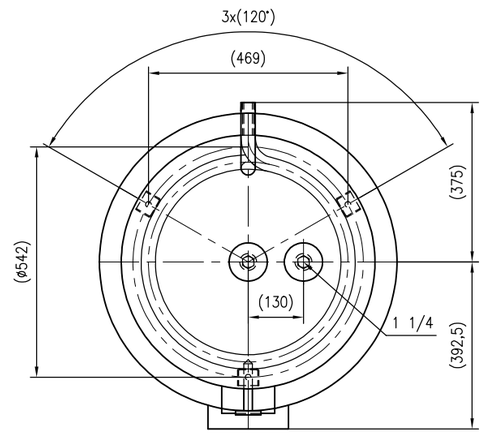


Top view

| | | |
|---|---|---|
| Unterliegt nicht dem Änderungsdienst/<br>Not subject to change management | Maßstab/ Scale: 1:10 | Format/ Size: A2 |
| Revision 23.08.2016 | Storatherm Aqua H-Pump AH 500 1_C white – 7845700 | |